Распечатать

Model No.EK7650H POWER CUTTER

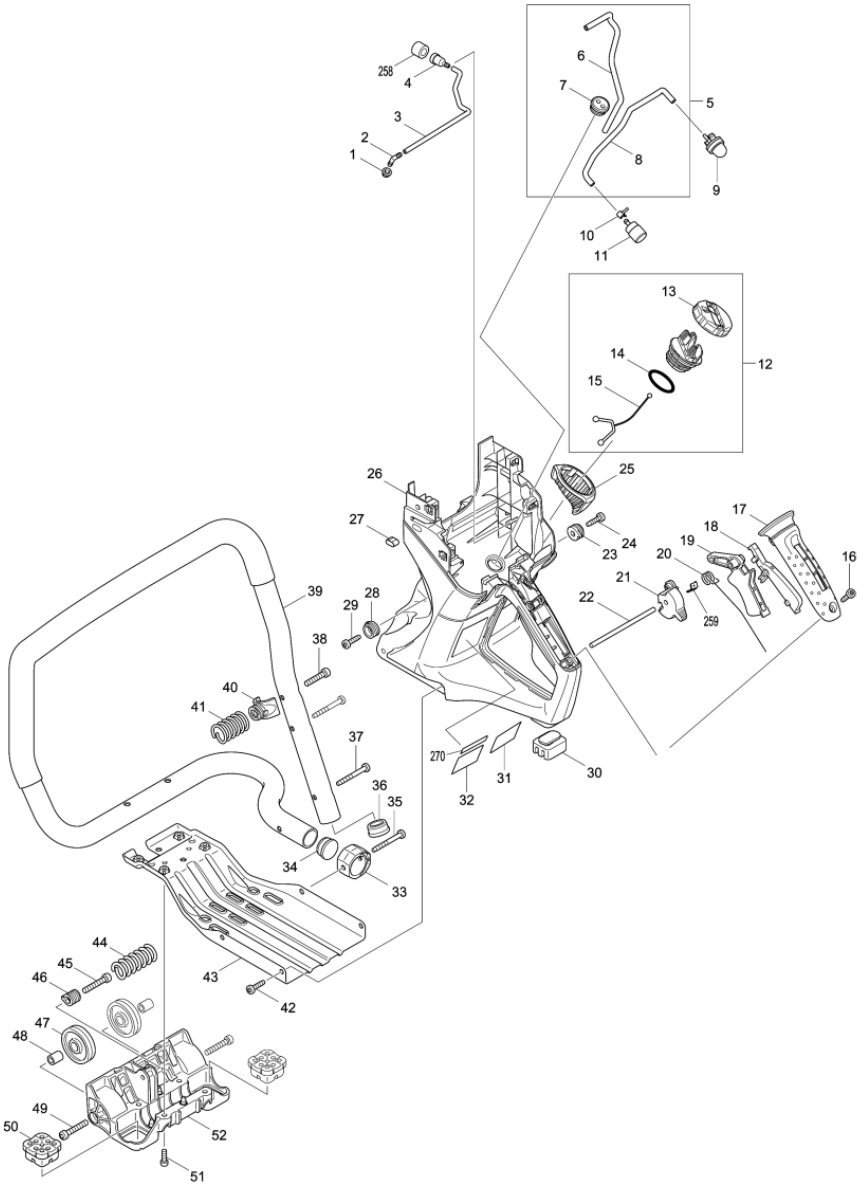

Model No.EK7650H POWER CUTTER

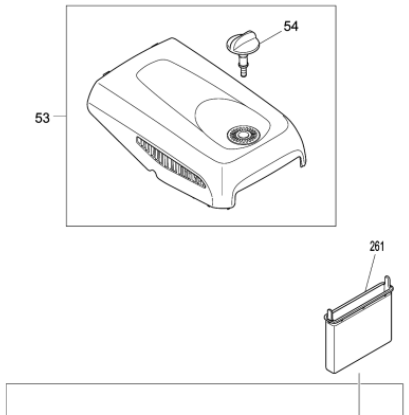

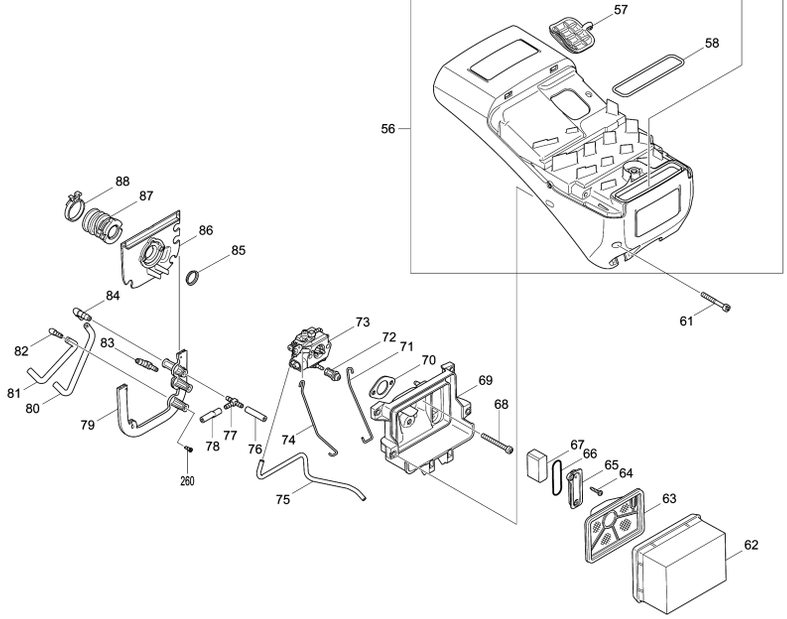

Model No.EK7650H POWER CUTTER

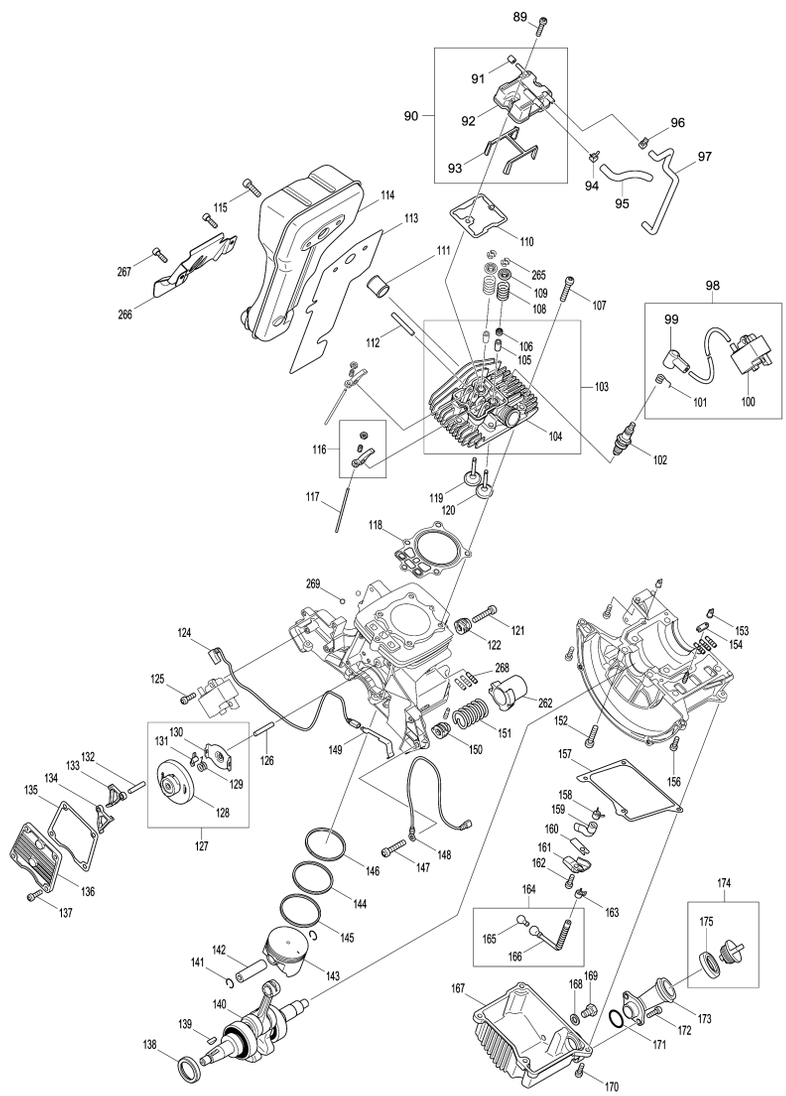

Model No.EK7650H POWER CUTTER

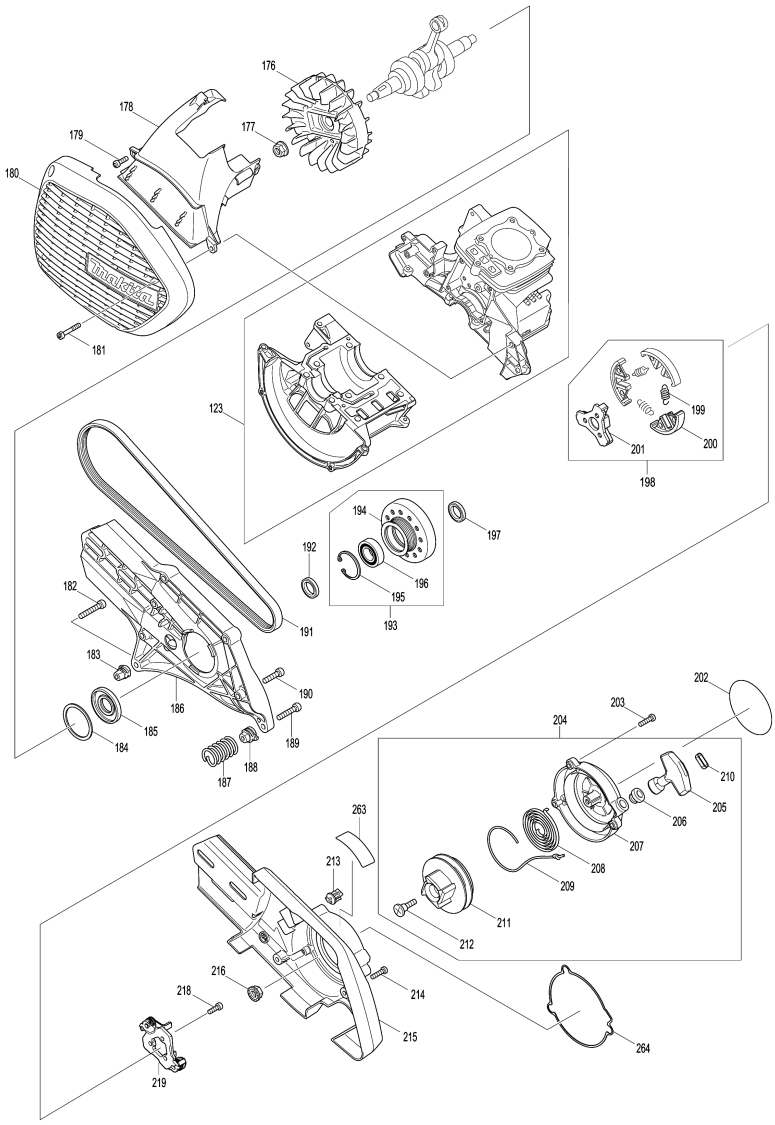

Model No.EK7650H POWER CUTTER

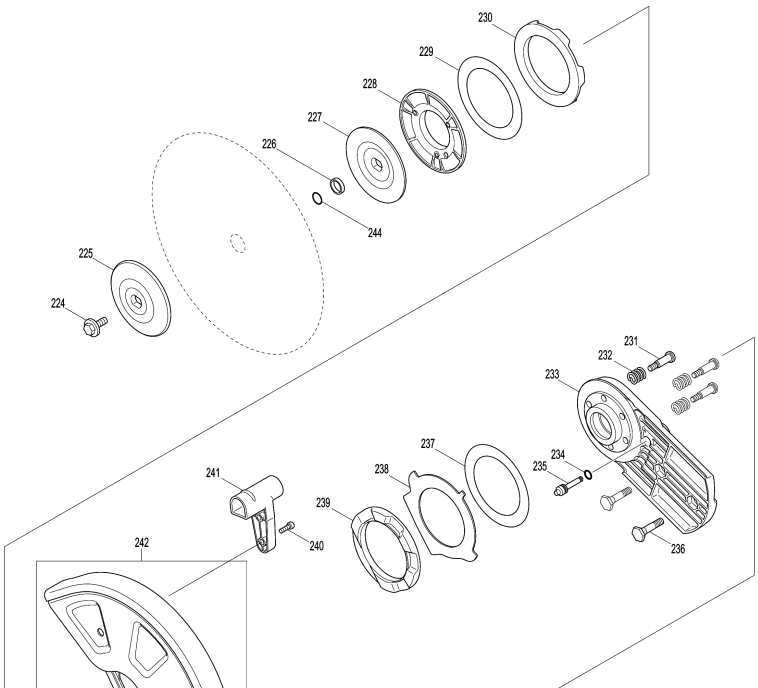

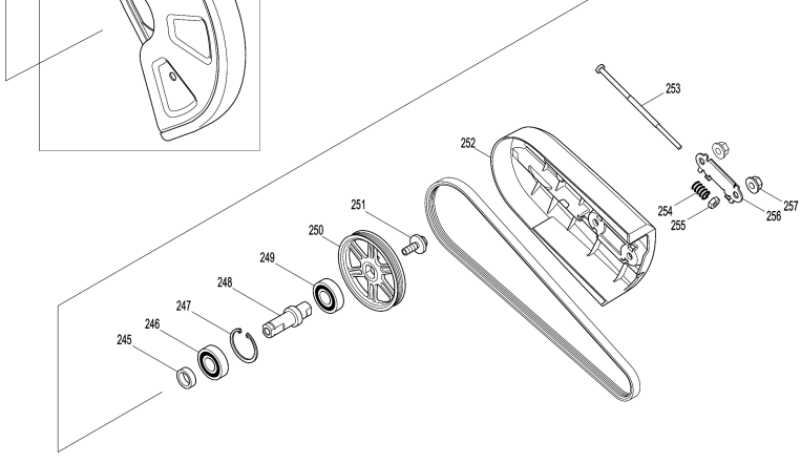

Model No.EK7650H POWER CUTTER

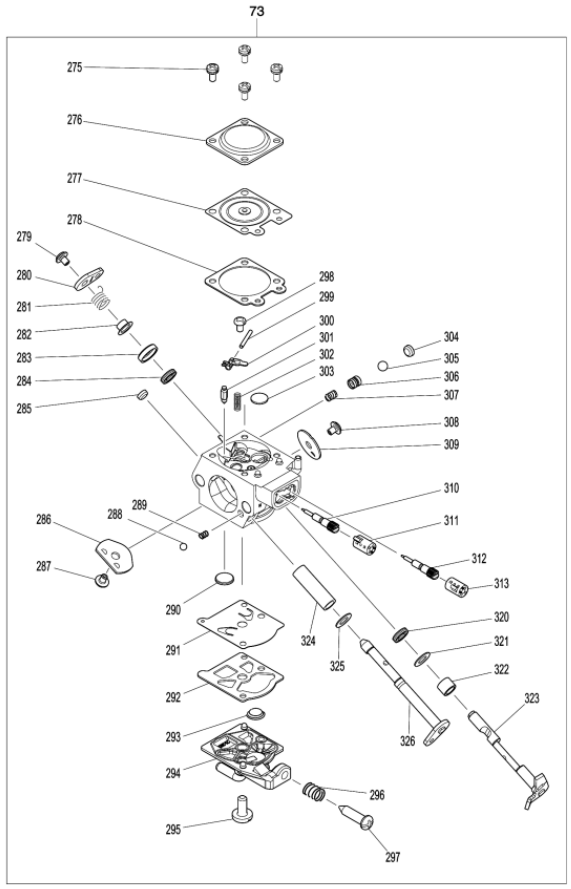

Model No.EK7650H POWER CUTTER

Артикул	Детали	Описание	Замена	Количество	New/Old	Продажи	Закупка	Примечание
001	421875-8	Патрубок		1				
002	452800-8	Соединитель шланга 4-4 EK7650H		1				
003	422083-4	Трубка 3X190 EK7650H		1				
004	168396-6	Всасывающая трубка		1				
005	142150-6	Трубка		1				
D10		INC. 6-8						
006	422074-5	Трубка 3-120		1				
007	424101-4	Патрубок		1				
008	422119-9	Трубка 3-300		1				
009	168398-2	Топливный насос		1				
010	324616-0	Зажимной хомут		1				
011	163447-0	Фильтр для EBH340U		1	*			
011-1	163447-0	Фильтр для EBH340U	O	1				
012	140831-6	Колпачок бака EK7650H		1	*			
D10		INC. 13-15			*			
012-1	140H45-5	TANK CAP COMPLETE	O	1				
D10		INC. 13-15						
013	452697-5	Ручка крышки топл бака EK7650H		1				
014	213080-9	Кольцо-уплотнитель		1	*			
014-1	213831-0	O-RING 29.5	<	1	*			
014-2	213080-9	Кольцо-уплотнитель	O	1				
015	450957-9	Фиксатор пробки EK7650H		1				
016	266475-5	Самонарезающий винт 5.5X20		1				
017	452736-1	Крышка ручки для EK7650H		1				
018	452722-2	Рычаг предохранителя		1				
019	452721-4	Рычаг дроссельн. засл EK7650H		1				
020	233590-0	Торсионная пружина 12 EK7650H		1				
021	452723-0	Рычаг выключателя EK7650H		1				
022	256520-4	Стержень 5		1				
023	452742-6	Задний внутр держатель EK7650H		1				
024	266475-5	Самонарезающий винт 5.5X20		1				
025	424408-8	Бак для EK7650H		1				
026	140774-2	Корпус с топливным баком		1				
C10	898274-3	Маркировочная наклейка		1				
C20	264066-6	SQUARE NUT M5-10		4				
027	424583-0	Пробка		1				
028	452742-6	Задний внутр держатель EK7650H		1				
029	266475-5	Самонарезающий винт 5.5X20		1				
030	424404-6	Опора задней рукоятки		1				
031	869677-8	EK7650H NAME PLATE		1	*			
031-1	850F83-4	EK7650H NAME PLATE	O	1				
033	452737-9	Рычаг		1				
034	424410-1	Резин колпачок для EK7650H		1				
035	266687-0	Самонарез винт 5,5X45 EK7650H		1				
036	424410-1	Резин колпачок для EK7650H		1				
037	266687-0	Самонарез винт 5,5X45 EK7650H		2				
038	266659-5	Болт с внутр. шестигран. M6X30		1				
039	331940-4	Передняя рукоятка EK7650H		1				
040	452741-8	Держатель пружины амортизатора		1				
041	234214-1	Компрессионная пружина 16		1				
042	266475-5	Самонарезающий винт 5.5X20		3				
043	346433-8	Пластина основания		1				
044	234213-3	Компрессионная пружина 13		1				
045	266659-5	Болт с внутр. шестигран. M6X30		1				
046	452740-0	Передний внутр держатель		1				
047	318727-1	Ролик для 45 для EK7650H		2				
048	257972-2	Муфта 6.5		2				
049	266660-0	Болт с внутр. шестигран. M6X35		2				
050	424405-4	Передняя опора EK7650H		2				
051	266652-9	Болт с внутр. шестигран. M5X16		4	*			
051-1	266849-0	H.L.SOCKET HEAD BOLT M5X16	O	4				
052	318712-4	Предохранитель		1				
053	140903-7	Верхняя крышка корпуса		1				
D10		INC. 54						
054	266692-7	Винт-барашек M6X15 EK7650H		1				
056	141040-0	Крышка воздушного фильтра		1				
C10	893210-4	CAUTION LABEL		1				
C20	893211-2	CAUTION LABEL		1				

D10		INC. 57,58						
057	424409-6	Наконечник свечи зажиг EK7650H		1				
058	424417-7	Прокладка для EK7650H		1				
061	266656-1	Болт с внутр. шестигран. M5X40		4				
062	442165-6	Воздушный фильтр EK7650H		1				
063	424399-3	Внутренний фильтр		1				
064	266127-8	+ Самонарезающий винт PF 3x20		2				
065	452739-5	Разделит крышки возд фильтра		1				
066	213459-4	О-кольцо 32 резиновое		1				
067	352012-2	Сеточный разделитель EK7650H		1				
068	266657-9	Болт с внутр. шестигран. M5X45		2				
069	452720-6	Кронштейн возд фильтра EK7650H		1				
070	442166-4	Прокладка карбюратора EK7650H		1				
071	326040-3	Тяга дрос заслонки ek7650h		1				
072	424407-0	Резиновая втулка		1				
073	168653-2	Карбюратор		1				
D10		INC. 275-293,296-313,320-326						
074	326041-1	Соединительный поводок		1				
075	422077-9	Трубка 3X190 EK7650H		1				
076	422080-0	Трубка 3X35 EK7650H		1				
077	452952-5	Соединительный штуцер		1				
078	422079-5	Трубка 3X45 EK7650H		1				
079	424418-5	Сальник для EK7650H		1				
080	422082-6	Трубка 3X130 EK7650H		1				
081	422081-8	Трубка 3X75 EK7650H		1				
082	452951-7	Соединитель шланга 4-4 EK7650H		1				
083	452799-7	Соединитель шланга 4-6 EK7650H		1				
084	452799-7	Соединитель шланга 4-6 EK7650H		1				
085	346397-6	Направляющее кольцо		1				
086	452724-8	Кронштейн карбюратора EK7650H		1				
087	424397-7	Трубка маслян. насоса EK7650H		1				
088	346495-6	Зажимной хомут		1				
089	266654-5	Болт с внутр. шестигран. M5X25		2	*			
089-1	266852-1	H.L.SOCKET HEAD BOLT M5X25	O	2				
090	140898-4	Фиксатор EK7650H		1				
D10		INC. 91-93						
091	422073-7	Трубка 3X8 EK7650H		1				
092	318708-5	Крышка клапанов		1				
093	452726-4	Масляннная трубка		1				
094	345918-1	Зажимной хомут		1				
095	422078-7	Трубка 5X70 EK7650H		1				
096	345918-1	Зажимной хомут		1				
097	422076-1	Трубка 3X170 EK7650H		1				
098	126006-1	Магнето		1				
D10		INC. 99-101						
099	424105-6	Колпачок счечи		1				
100	125920-8	Магнето для ek7650h		1				
101	326148-3	Пружина наконечника		1				
102	168652-4	Свеча зажигания для EK7650H		1				
103	125946-0	Цилиндр для EK7650H		1	*			
D10		INC. 104-106			*			
103-1	135752-5	CYLINDER HEAD ASSEMBLY	<	1	*			
C10	125946-0	Цилиндр для EK7650H		1	*			
D10		INC. 104-106,108,109,112			*			
D20		INC. 116,119,120,265			*			
103-2	135785-0	CYLINDER HEAD ASS'Y	S	1				
C10	123772-1	CYLINDER HEAD ASSEMBLY		1				
D10		INC. 104-106,108,109,112						
D20		INC. 116,119,120,265						
104	140928-1	Головка цилиндра		1	*			
104-1	144051-4	CYLINDER HEAD COMPLETE	S	1				
105	331969-0	Втулка клапана EK7650H		2				
106	424424-0	Сальник стержня клапана		1				
107	266660-0	Болт с внутр. шестигран. M6X35		5				
108	234212-5	Компрессионная пружина 11		2				
109	331966-6	Держатель		2				
110	346400-3	Фиксатор EK7650H		1	*			
110-1	161301-2	ROCKER COVER GASKET	<	1				
111	331937-3	Вытяжное отверстие		1				
112	256201-0	Шпилька 5		1	*			
112-1	268310-3	PIN 5	O	1				
113	346399-2	Резиновая прокладка		1				
114	168638-8	Выпуск. глушитель		1	*			
114-1	161532-3	EXHAUST MUFFLER	S	1				
115	266693-5	Болт с внутр. шестигран. M6X20		3	*			
115-1	266693-5	Болт с внутр. шестигран. M6X20	<	3				
116	126005-3	Фиксатор		2				
117	256526-2	Нажимная штанга		2				
118	442167-2	Прокладка головки блока цил		1				
119	331965-8	Вытяжной вентиль		1				

120	331964-0	Всасывающий клапан		1				
121	266659-5	Болт с внутр. шестигран.M6X30		1				
122	318729-7	Внутр центр держатель EK7650H		1				
123	140901-1	Блок цилиндров EK7650H		1	*			
123-1	123578-7	ENGINE BLOCK ASSY(FOR SERVICE)	<	1				
C10	140901-1	Блок цилиндров EK7650H		1				
D10		INC. 89,90,103,107,110,117,118						
D20		INC. 126,127,132-138,140-146						
D30		INC. 152-154,156-164,167-174						
D40		INC. 184,185						
124	638776-5	Провод с клемой для EK7650H		1				
125	266652-9	Болт с внутр. шестигран.M5X16		2	*			
125-1	266849-0	H.L.SOCKET HEAD BOLT M5X16	O	2				
126	256200-2	Шпилька5		1				
127	125934-7	Кулачковый привод		1	*			
D10		INC. 128-131			*			
127-1	123299-1	CAM GEAR ASSEMBLY	<	1				
D10		INC. 128-131						
128	140817-0	Распределительный вал в сборе		1				
129	233582-9	Натяжная пружина 9		1	*			
129-1	233623-1	TORSION SPRING 9	<	1				
130	346434-6	Шайба распределительного вала		1				
131	318707-7	Центробеж противовес EK7650H		1				
132	256186-0	Шпилька 5		1				
133	313209-8	Левый кулачек ГРМ EK7650H		1				
134	313210-3	Правый кулачек ГРМ EK7650H		1				
135	442168-0	Прокладка ГРМ EK7650H		1				
136	318725-5	Крышка корпуса EK7650H		1				
137	266652-9	Болт с внутр. шестигран.M5X16		4	*			
137-1	266849-0	H.L.SOCKET HEAD BOLT M5X16	O	4				
138	213599-8	Сальник для EK7650H		1	*			
138-1	213599-8	Сальник для EK7650H	O	1	*			
138-2	213091-4	OIL SEAL 17	<	1				
139	254001-2	Сегментная шпонка 4		1				
140	140900-3	Кривошип в сборе		1	*			
140-1	127538-1	CRANKSHAFT ASSEMBLY	O	1				
141	233995-4	Стопорное кольцо 12 EK7650H		2				
142	326039-8	Штифт поршня		1				
143	318726-3	Поршень		1	*			
143-1	197457-5	PISTON SET	<	1				
C10	318726-3	Поршень		1				
D10		INC. 141,144						
144	257332-8	Нижнее поршневое кольцо		1	*			
144-1	197458-3	PISTON RING SET	<	1				
145	257333-6	Колодка сцепления EK7650H		1	*			
146	257331-0	Верхнее поршневое кольцо		1	*			
147	266659-5	Болт с внутр. шестигран.M6X30		1				
148	638777-3	Провод с клемой для EK7650H		1				
149	232268-2	Контактная пружина		1				
150	318730-2	Задний внешн держатель EK7650H		1				
151	234214-1	Компрессионная пружина 16		1				
152	266659-5	Болт с внутр. шестигран.M6X30		8				
153	424201-0	Клапан		2				
154	424406-2	Патрубок		1				
156	266652-9	Болт с внутр. шестигран.M5X16		3	*			
156-1	266849-0	H.L.SOCKET HEAD BOLT M5X16	O	3				
157	452738-7	Прокладка масл картера EK7650H		1				
158	345918-1	Зажимной хомут		1				
159	422084-2	Трубка 5X55 EK7650H		1				
160	346398-4	Клапан		1				
161	318709-3	Стопорная пластина к EK7650H		1				
162	266652-9	Болт с внутр. шестигран.M5X16		1	*			
162-1	266849-0	H.L.SOCKET HEAD BOLT M5X16	O	1				
163	345918-1	Зажимной хомут		1				
164	168655-8	Трубка масл EK7650H		1				
D10		INC. 165,166						
165	326177-6	Фильтр масленный		1				
166	424384-6	Маслянная трубка		1				
167	318710-8	Маслоцилиндр		1				
168	346452-4	Шайба EK7650H		1				
169	921412-3	Болт с шестигр. головк.M8X12		1				
170	266652-9	Болт с внутр. шестигран.M5X16		4	*			
170-1	266849-0	H.L.SOCKET HEAD BOLT M5X16	O	4				
171	213548-5	О-кольцо 20		1				
172	266862-8	Болт с внутр. шестигран.M5X16		2				
173	452614-5	Маслянная трубка		1				
174	140899-2	Крышка масл бак EK7650H		1				

D10		INC. 175						
175	424421-6	Прокладка масл заливн крышки		1				
176	318704-3	Маховик EK7650H		1				
177	264054-3	Соединительная гайка M10		1				
178	452617-9	Кожух цилиндра		1				
179	266652-9	Болт с внутр. шестигран. M5X16		1	*			
179-1	266849-0	H.L.SOCKET HEAD BOLT M5X16	O	1				
180	452616-1	Крышка маховика EK7650H		1				
181	266655-3	Болт с внутр. шестигран. M5X30		4				
182	266659-5	Болт с внутр. шестигран. M6X30		1				
183	318728-9	Передний внеш держатель		1				
184	267448-1	Плоская шайба 41		1				
185	213598-0	Сальник для EK7650H		1	*			
185-1	213090-6	OIL SEAL(L)	<	1				
186	318711-6	Лапа с режущ.элементом		1	*			
186-1	319234-7	CUTTING ARM	S	1				
187	234214-1	Компрессионная пружина 16		1				
188	318730-2	Задний внешн держатель EK7650H		1				
189	266659-5	Болт с внутр. шестигран. M6X30		1				
190	266658-7	Болт с внутр. шестигран. M6X25		5				
191	225094-6	Ремень 5-800 для EK7650H		1				
192	331970-5	Прокладка 17 для		1				
193	125945-2	Чашка сцепления в сборе		1				
D10		INC. 194-196						
194	165636-3	Чашка сцепления		1				
195	962163-9	Стопорное кольцо для EK7650H		1				
196	210138-5	Шариковый подшипник ek7650h		1				
197	331970-5	Прокладка 17 для		1				
198	168656-6	Сцепление в сборе		1	*			
D10		INC. 199-201			*			
198-1	168834-8	CLUTCH COMPLETE	<	1				
D10		INC. 199-201						
199	231871-6	Натяжная пружина 6		3	*			
199-1	231884-7	TENSION SPRING 6	<	3				
200	313207-2	Колодка сцепления EK7650H		3				
201	313208-0	Держатель муфты сцепления		1				
202	893120-5	EK7650H MODEL NO.LABEL		1				
203	266792-3	Болт с внутр. шестигран. M5X18		3				
204	125919-3	Стартер в сборе		1				
D10		INC. 205-212						
205	424501-8	Кнопка стартера		1	*			
205-1	SG00000060	STARTER KNOB	O	1				
206	332046-1	Направляющаятроса стартера		1	*			
206-1	SG00000058	STARTER CASE COMPLETE	O	1				
207	452613-7	Корпус стартера EK7650H		1	*			
208	232262-4	Спиральная пружина		1	*			
208-1	SG00000014	SPIRAL SPRING	O	1				
209	444040-2	Веревка стартера EK7650H		1	*			
209-1	SG00000059	STARTER ROPE	O	1				
210	424500-0	Шнур стартера		1	*			
210-1	SG00000061	ROPE STOPPER	O	1				
211	453466-7	Барабан EK7650H		1	*			
211-1	SG00000015	REEL	O	1				
212	266634-1	Винт фиксации M6X20		1	*			
212-1	SG00000013	SET SCREW M6X20	O	1				
213	452930-5	Держатель		1				
214	266653-7	Болт с внутр. шестигран. M5X20		3	*			
214-1	266847-4	H.L.SOCKET HEAD BOLT M5X20	O	3	*			
214-2	266851-3	H.L.BIND BOLT M5X20	<	3				
215	452621-8	Зажимной кожух к EK7650H		1	*			
215-1	455559-6	CLUTCH COVER	S	1				
216	264080-2	Шестигр.стопорная гайка M10-17		1				
218	266784-2	Болт с внутр. шестигран. M5X12		3	*			
218-1	266859-7	H.L.SOCKET HEAD BOLT M5X12	O	3				
219	140816-2	Храповик в сборе EK7650H		1	*			
219-1	144100-7	RATCHET COMPLETE	O	1				
C10	347089-0	RATCHET		2				
C20	347090-5	RATCHET HOLDER		1				
C30	251505-5	HEX. BOLT M5		2				
C40	232333-7	TORSION SPRING 15		2				
224	266690-1	Болт с шестигранной гол.M8X25		1				
225	224443-4	Фланец EK7650H		1	*			
225-1	224478-5	FLANGE 102	O	1				
226	257312-4	Кольцо 17		1				
227	224443-4	Фланец EK7650H		1	*			
227-1	224478-5	FLANGE 102	O	1				
228	318746-7	Кольцо крепления кожуха EK7650H		1				
229	442169-8	Диск скольжения EK7650H		1				
230	424426-6	Резиновое кольцо внутр EK7650H		1				
231	266689-6	Болт M6		3	*			

231-1	266970-5	H.L.SOCKET HEAD COLLAR BOLT M6	O	3				
232	234216-7	Компрессионная пружина 8		3	*			
232-1	234374-9	COMPRESSION SPRING 8	O	3				
233	318722-1	Отрезное устройство		1				
234	213625-3	Кольцо 9 для EK7650H		1				
235	326038-0	Стопорная ручка		1				
236	266688-8	Болт шестигранный M8		2	*			
236-1	266969-0	HEX. BOLT M8	<	2				
237	442169-8	Диск скольжения EK7650H		1				
238	346455-8	Прижимная пластина		1				
239	424427-4	Резиновое кольцо внеш EK7650H		1				
240	266725-8	Болт с внутр. шестигран. M5X16		2	*			
240-1	265642-9	H.L.SOCKET HEAD BOLT M5X16	O	2				
241	452938-9	Ручка поворотного основания		1				
242	140925-7	Верхний кожух корпуса EK7650H		1				
C10	893215-4	CAUTION LABEL		1				
244	213162-7	О-кольцо 14 резиновое		1				
245	257971-4	Кольцо 17		1				
246	211281-3	Подшипник 6203LLU		1				
247	962157-4	Стопорное кольцо R-40 к 9069S/		1				
248	326062-3	Шпиндель		1				
249	211281-3	Подшипник 6203LLU		1				
250	222174-9	Шкив 5-95.8		1				
251	266690-1	Болт с шестигранной гол.M8X25		1				
252	452698-3	Защита ремня для EK7650H		1	*			
252-1	455936-2	BELT COVER	S	1				
253	266691-9	Винт натяжителя цепи EK7650H		1	*			
253-1	265644-5	TENSIONING SCREW M6	O	1				
254	234215-9	Компрессионная пружина 6		1				
255	252157-5	Квадратная гайка M6		1				
256	346457-4	Пластина EK7650H		1				
257	264081-0	Шестигр. гайка M8		2	*			
257-1	264055-1	Шестигранная гайка M8	S	2				
258	424023-8	Губчатая втулка 9 для BO4555/		1				
259	346554-6	Пластина EK7650H		1				
260	424316-3	Клапан		1				
261	166106-5	Пылесборник для EK7650H		1				
262	424499-9	Резиновая втулка		1				
263	800E23-6	CAUTION LABEL		1				
264	346611-0	Прокладка крышки стартера		1				
265	331967-4	COTTER		4				
266	346589-7	Предохранитель		1	*			
267	266782-6	Болт с внутр. шестигран. M5X16		2	*			
268	325665-0	Соединительная трубка		4				
269	331897-9	Шарик		2				
270	897179-4	SERIAL NO. LABEL		1	*			
270-1	850F72-9	SERIAL NO. LABEL	O	1				
275	WJ00096589	Винт		4				
276	141943-8	METERING COVER ASSEMBLY		1				
277	168620-7	Мембрана карбюратора		1				
278	442183-4	Мембрана карбюратора		1				
279	WJ00096475	Винт		1				
280	WJ00183498	THROTTLE LEVER		1				
281	WJ00983707	SPRING		1				
282	WJ00014886	BUSHING 148-86		1				
283	WJ00148545	BUSHING		1				
284	WJ00015631	THROTTLE SHAFT SEAL		1				
285	WJ00088119	PLUG CAP		1				
286	WJ00343480	CHOKE VALVE		1				
287	WJ00096475	Винт		1				
288	5806122220	BALL		1				
289	5806122210	SPRING		1				
290	352010-6	Приемный фильтр		1	*			
290-1	WJ00014070	Приемный фильтр	O	1				
291	WJ00009589	Мембрана карбюратора		1				
292	442192-3	PUMP GASKET		1	*			
292-1	WJ00092225	Прокладка насоса	O	1				
293	234183-6	Конич. компресс. пружина		1				
296	5106045250	SPRING		1	*			
296-1	WJ00098217	SPRING	O	1				
297	WJ00096368	IDLE ADJUST SCREW		1				
298	5016004110	SCREW		1				
299	WJ00014477	Рычаг		1				
300	WJ00016648	Рычаг		1				
301	WJ00008282	Впускной игольчатый клапан		1				
302	234277-7	COMPRESSION SPRING 3		1				
303	5416036160	PLUG-WELCH		1				
304	WJ00088229	Пробка		1				
305	WJ00008995	BALL		1				
306	WJ00160580	PISTON ASSEMBLY ACCELERATOR		1				
307	WJ00983164	Пружина		1				
308	WJ00096475	Винт		1				
309	5806122260	THROTTLE VALVE		1				
310	WJ01023347	NEEDLE		1				
311	WJ00025162	LIMITER CAP		1				
312	WJ01023343	NEEDLE		1				

313	WJ00025162	LIMITER CAP		1				
320	WJ00015631	THROTTLE SHAFT SEAL		1				
321	WJ00136194	WASHER		1				
322	WJ00014896	SPACER-THROTTLE LEVER		1				
323	WJ00224273	SHAFT ASSEMBLY-THROTTLE		1				
324	WJ00148542	SLEEVE-CHOKE		1				
325	WJ00136231	WASHER		1				
326	WJ00224210	SHAFT ASSEMBLY-CHOKE		1				
A01	195488-8	Набор инструментов		1	*			
C10	782025-3	Гаечный ключ		1	*			
C20	782236-0	Гаечный ключ 13-16		1	*			
C30	783012-5	Отвертка		1	*			
C40	831340-3	TOOL BAG		1	*			
A01-1	195488-8	Набор инструментов	O	1				
C10	782025-3	Гаечный ключ		1				
C20	782236-0	Гаечный ключ 13-16		1				
C30	783012-5	Отвертка		1				
C40	831340-3	TOOL BAG		1				
A02	195532-1	Масло		1				
A03	195534-7	Набор для подачи воды		1				
C10	123121-2	Соединительная втулка		1				
C20	126068-9	Набор для подачи воды		1				
C30	266707-0	Болт с внутр. шестигран. M5X10		1				
C40	452930-5	Держатель		1				
A04	195945-6	Фильтр предвар очистки EK7650H		1	*			
A04-1	198172-4	PRE FILTER SET	O	1	*			
A04-2	198172-4	PRE FILTER SET	O	1				
A05	195794-1	Набор колец		1				
E01	898428-2	CAUTION PLATE		1				
E02	898746-8	CAUTION TAG		1				
E03	898855-3	CAUTION TAG		1				