Распечатать

Model No.DPC6430 POWER CUTTER

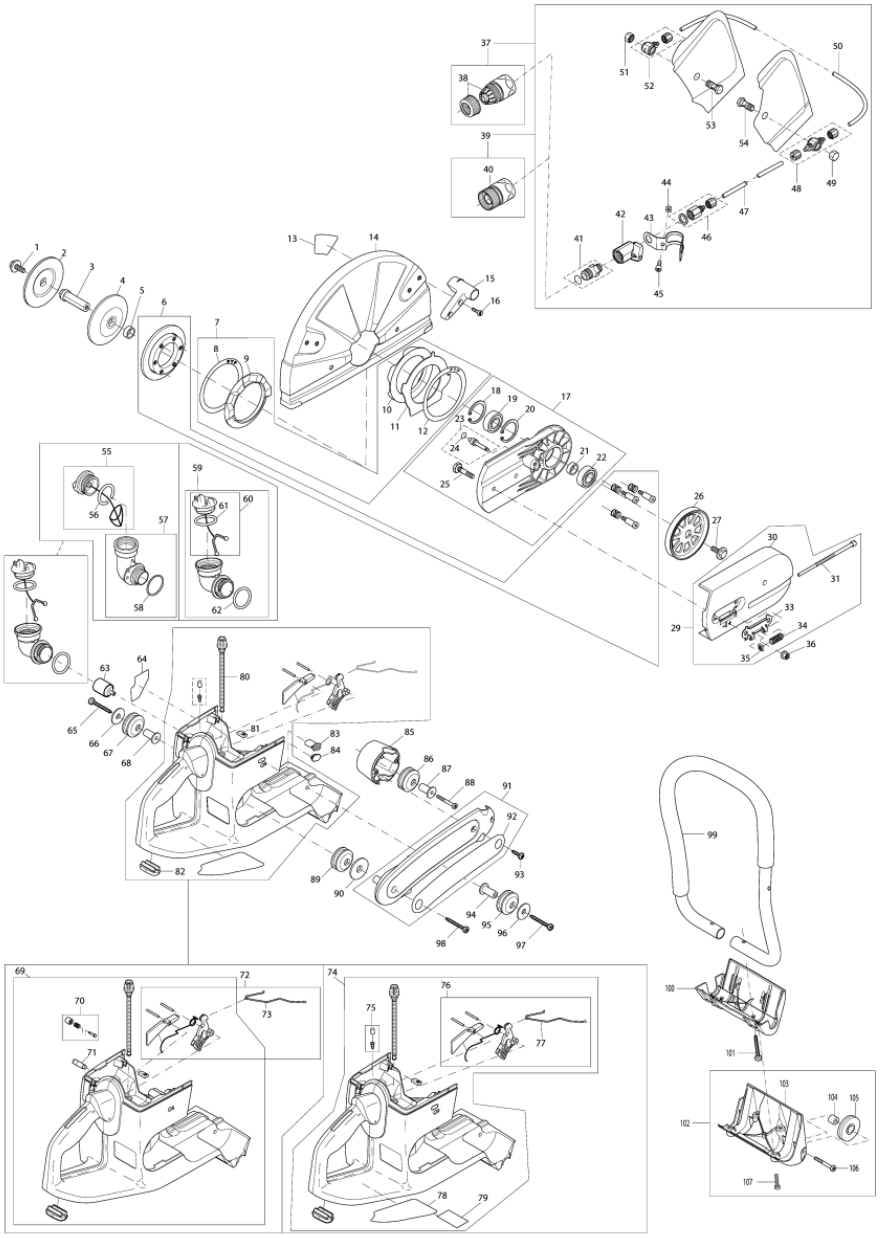

Model No.DPC6430 POWER CUTTER

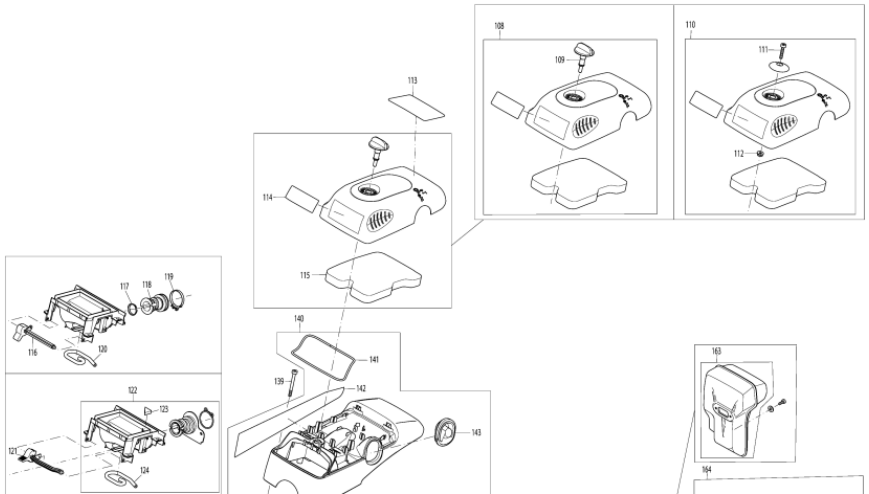

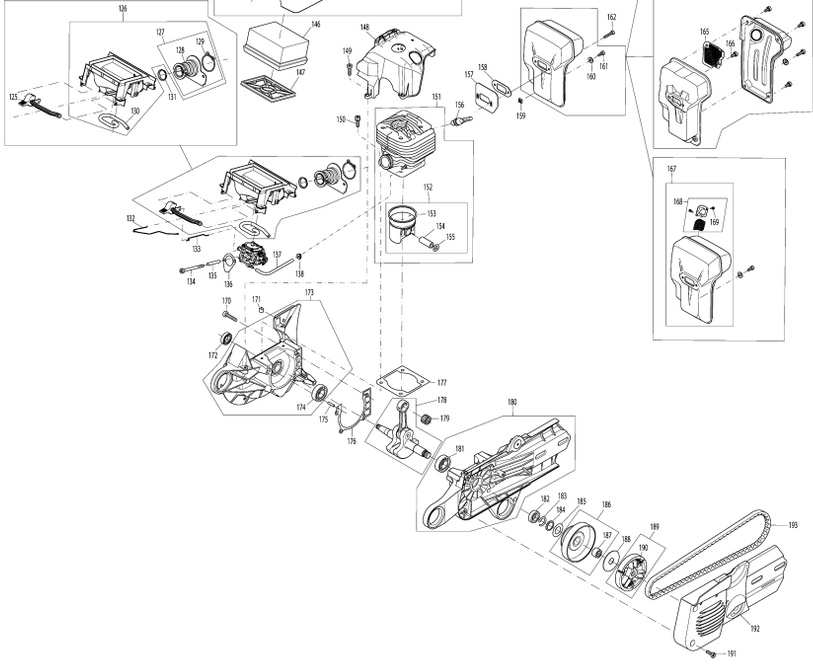

Model No.DPC6430 POWER CUTTER

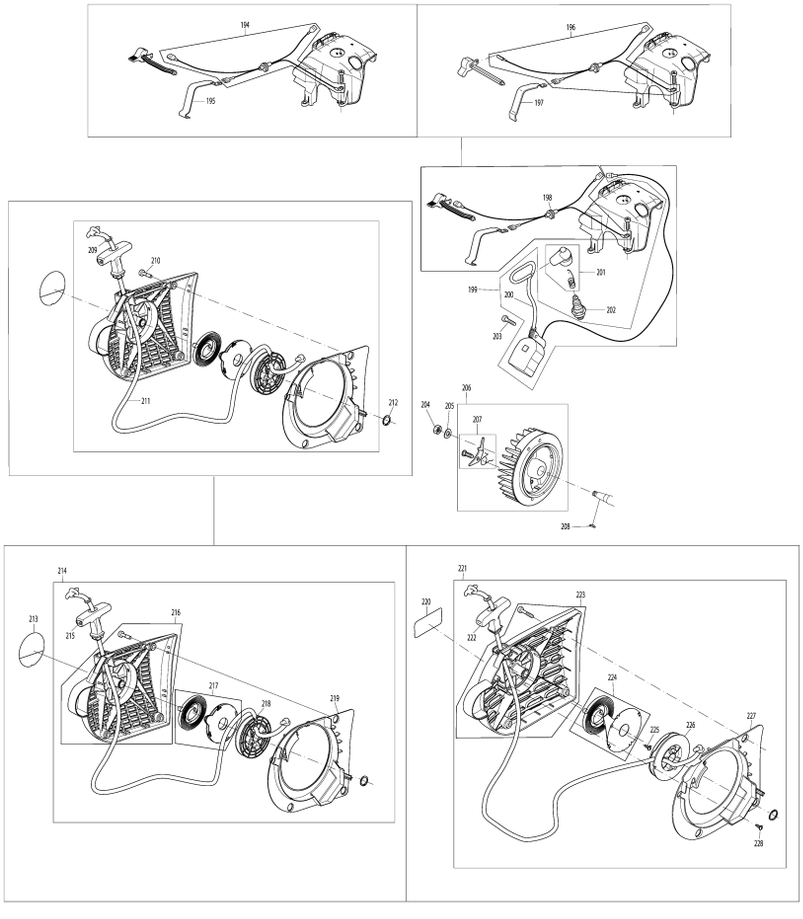

Model No.DPC6430 POWER CUTTER

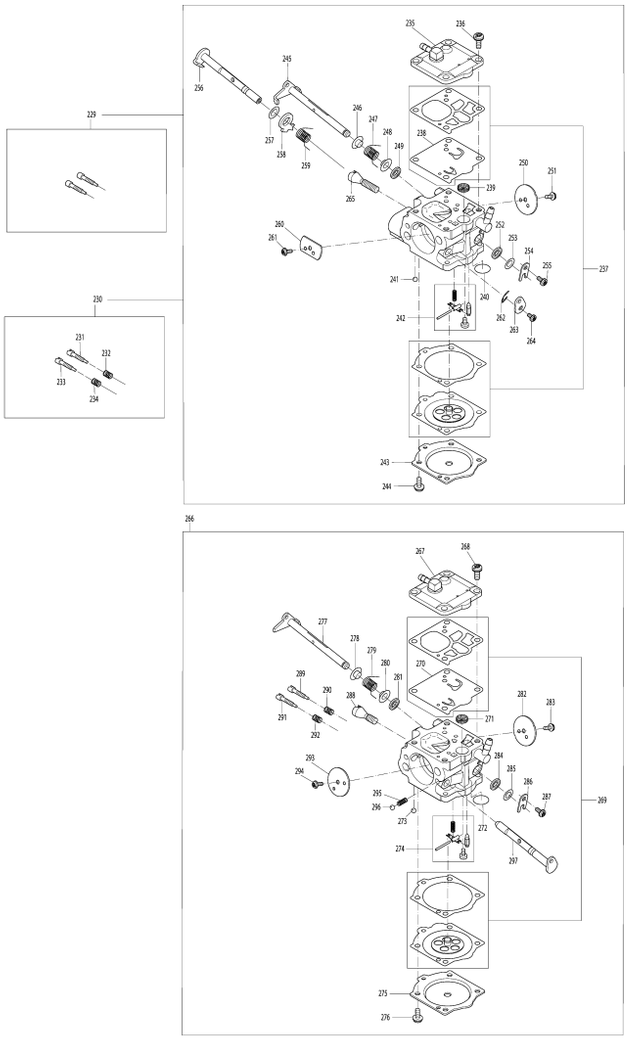

Model No.DPC6430 POWER CUTTER

Артикул	Детали	Описание	Замена	Количество	New/Old	Продажи	Закупка	Примечание
001	994290250	Шестигранный винт с шайбой		1				
002	326228020	Диск подачи		1				
003A	394228101	Шпиндель		1				
003B	394228130	Шпиндель		1				
003C	394228111	Шпиндель		1				
004	326228020	Диск подачи		1				
005	394228022	Прокладка		1				
006	394342211	Кольцо крепления кожуха		1				
007	957342011	Фиксир.шайбы кожуха DPC6400/		1				
D10		INC. 8-12						
008	394342180	Кольцо		1				
009	965404920	Резиновое кольцо		1				
010	965404900	Резиновое кольцо		1				
011	394342160	Прижимная пластина		1				
012	394342180	Кольцо		1				
013	980115616	SAFETY LABEL 300MM/20MM		1				
014	325341611	Защитный кожух диска		1				
015	326341301	GRIP FOR PROTECTIVE HOOD		1				
016	908605165	Винт M5X16		2				
017	394211740	Пильное устройство		1				
D10		INC. 18-23,25						
018	929240180	Стопор.кольцо 40X1,75 DPC6400/		1				
019	960102176	Шариковый подшипник 6203 LLU		1				
020	929240180	Стопор.кольцо 40X1,75 DPC6400/		1				
021	394228022	Прокладка		1				
022	960102176	Шариковый подшипник 6203 LLU		1				
023	394342190	Болт в сборе		1				
D10		INC. 24						
024	963209020	О-кольцо 9x2 резиновое DPC8132		1				
025	394211091	Винт		2				
026	394221050	Шкив под клин. ремень		1				
027	994290250	Шестигранный винт с шайбой		1				
029	395211640	Крышка,серая		1				

D10		INC. 30,31,33-35						
030	395211620	Крышка, серая		1				
031	394213032	Крепежный винт		1				
033	394213021	Металлическая пластина		1				
034	394342120	Нажимная пружина		1				
035	921906004	Квадратная гайка M6 DPC6400/		1				
036	923208004	Шестигранная гайка M8 DCS7901/		2	*			
036-1	252145-2	Шестигранная гайка M8 DCS232T	O	2				
037	394365102	Набор для подачи воды		1				
D10		INC. 38,41-54						
038	964802273	COUPLING SLEEVE STOP		1				
041	964802282	Шланговый соединитель		1				
042	964802291	Выключающий кран		1				
043	394365163	CLAMP		1				
044	921906004	Квадратная гайка M6 DPC6400/		1				
045	909006145	H.L SOCKET HEAD BOLT M6X14		1				
046	964802410	CONNECTING PIECE		1				
047	964802322	Всасывающий шланг		1				
048	964802332	CONNECTING PIECE T		1				
049	964802362	Колпачковая гайка		1				
050	964802322	Всасывающий шланг		1				
051	964802362	Колпачковая гайка		1				
052	964802342	CONNECTING PIECE L		1				
053	964802352	Винт		1				
054	964802352	Винт		1				
055	010114091	Крышка топливного бака		1				
D10		INC. 56						
056	963230031	O-RING		1				
057	010114081	деталь		1				
D10		INC. 58						
058	963230031	O-RING		1				
059	395114300	Угловая крышка топливного бака		1				
D10		INC. 60,62						
060	181114202	Колпачок бака		1				
D10		INC. 61						
061	963229036	О-кольцо резиновое		1				
062	963229036	О-кольцо резиновое		1				
063	010114010	Топливный фильтр EHW120/DBC340		1				
C10	010114020	Ремкомпл. топл.фильтра DBC340/		1				
065	913455454	Винт 5.5X45 DPC6400/		1				
066	900005078	Шайба		1				
067	965403535	Резиновый амортизатор		1				
068	394114281	Штифт амортизатора		1				
069	394114605	Корпус с топливным баком		1				
D10		INC. 70-72,80-82						
070	957117030	деталь		1				
071	010175050	деталь		1				
072	957117020	Привод газа DPC6201/6401/7301		1				
D10		INC. 73						
073	394117011	Тяга дроссельной заслонки		1				
074	395114603	TANK CPL. BLUE		1				
D10		INC. 75,76,78-82						
075	170175010	Воздушный клапан в сборе		1				
076	957117040	Привод газа		1				
D10		INC. 77						
077	395117011	Тяга дроссельной заслонки		1				
078	980115699	LABEL START		1				
080	965404913	FUEL LINE		1				
081	394114101	SQUARE NUT M5		4				
082	394114070	Резиновая опора		1				
083	170118031	Регулировочный винт		1				
085	394114051	POT		1	*			
085-1	395310020	Втулка		1				
086	965403535	Резиновый амортизатор		1				
087	394114281	Штифт амортизатора		1				
088	908305405	Винт M5X40 DCS7901/		1	*			
088-1	266943-8	H.L. SOCKET HEAD BOLT M5X40	O	1				
089	965403535	Резиновый амортизатор		1				
090	900005076	Шайба		1				
091	394114661	Кронштейн		1	*			
D10		INC. 92			*			
091-1	395310600	Кронштейн		1				
092	980115215	LABEL		1				
093	913455204	Винт со шлицом Torx 5.5X20		2				
094	394114281	Штифт амортизатора		1				
095	965403535	Резиновый амортизатор		1				
096	900005078	Шайба		1				
097	913455454	Винт 5.5X45 DPC6400/		1				
098	913455454	Винт 5.5X45 DPC6400/		1				
099	394310101	Рукоятка		1				
100	395250020	FOOT		1				

101	913455454	Винт 5.5X45 DPC6400/		2				
102	394114272	Стойка с роликами в сборе		1				
D10		INC. 103-107						
103	394114251	FOOT		1				
104	394114240	BUSHING		2				
105	394114230	ROLLER		2				
106	908006356	H.L SOCKET HEAD BOLT M6X35		2				
107	908905165	Винт со шлицом		4				
108	395118190	AIR CLEANER COVER ASSY		1				
D10		INC. 109,114,115						
109	395118010	Фиксатор кнопки		1				
114	980115617	LABEL		1				
115	395173081	Предварительный фильтр		1				
116	394150030	Переключатель возд.заслонки		1				
117	024131032	Втулка всасывающего шланга		1				
118	394131101	Трубка масляного насоса		1				
119	965603050	Зажимной хомут DCS6400/7901/		1				
120	395171025	TUBE(L=1M)		1				
121	957395001	Рычаг воздушной заслонки		1				
122	395171072	Впускной коллектор в сборе DPC		1				
D10		INC. 123,124						
123	395173030	FOAM INSERT		1				
124	395171022	Трубка 155MM		1				
125	957395001	Рычаг воздушной заслонки		1				
126	395171072	Впускной коллектор в сборе DPC		1				
D10		INC. 127,130						
127	394131210	Топливная трубка		1				
D10		INC. 128,129						
128	394131200	Всасывающий шланг		1				
129	038131070	Зажим пружинный		1				
130	395171025	TUBE(L=1M)		1				
131	024131032	Втулка всасывающего шланга		1				
132	395117011	Тяга дроссельной заслонки		1				
133	394150042	Рычаг дроссельной заслонки		1				
134	908204555	Винт 4X55		2				
135	970502050	Изолирующий шланг 4X0.5		1				
136	965518120	Резиновая прокладка		1				
137	965452382	Вентиляционная трубка1метр.		1				
138	965401016	Резиновая втулка DPC6400/		1				
139	908605505	Винт		4				
140	395118093	Верхний кожух корпуса		1				
D10		INC. 141-143						
141	395118021	Уплотнительное кольцо		1				
142	980115902	LABEL		1				
143	395118050	Резиновая деталь		1				
146	395173011	Воздушный фильтр		1				
147	395173021	INNER FILTER		1				
148	395131041	Верх.кожух корпуса охл.возд.		1				
149	909005155	Винт M5X15		3				
150	908805235	Винт с шайбой Гровера M5X23		4				
151	327130140	Цилиндр с поршнем		1				
D10		INC. 152						
152	325132035	PISTON,PISTON RING & PIN SET		1				
D10		INC. 153-155						
153	325132050	Поршневое кольцо DCS6400/6401		1				
154	119132030	Поршневой штифт		1				
155	119132060	Стопорное кольцо для DCS7901/		2				
156	395118071	Декомпрессионный клапан		1				
157	395174110	Пластина крепления		1				
158	395174120	Прокладка глушителя		1				
159	038111060	Квадратная гайка DCS6400/7901/		1				
160	928405000	Шайба Гровера к DCS7901/		1	*			
160-1	267821-5	SPRING WASHER 5	O	1				
161	908005125	Винт со шлицом Torx M 5X12		1				
162	908405205	Винт 5X20 DCS7901/		2				
163	394174401	Глушитель		1				
170	908005305	Винт со шлицом Torx M5x30		5				
171	965402870	Пластина		1				
172	962900052	Сальник DCS430/520/6000I/7300/		1				
173	326111731	Картер двигателя		1				

D10		INC. 174						
174	960102152	Шариковый подшипник 15/35X11		1				
175	936430160	Штифт 3X16 DCS7901/9000/9010/		2				
176	965531111	Прокладка		1				
177	965531160	Резиновая прокладка		1				
178	394120011	Коленчатый вал		1				
179	962210121	Игольчатый подшипник		1				
180	326111740	Картер двигателя		1				
D10		INC. 181						
181	960102152	Шариковый подшипник 15/35X11		1				
182	962900052	Сальник DCS430/520/6000I/7300/		1				
183	930916160	Пружинное кольцо 16X1 DPC6400/		1				
184	394245010	Стопорное кольцо DPC6400/6401		1				
185	394182020	Направляющий диск DPC6400/6201		1				
186	394223025	Чашка сцепления		1				
D10		INC. 187						
187	962300017	Игольчатый подшипник		1				
188	001182042	Направляющий диск		1	*			
188-1	267389-1	FLAT WASHER 12	O	1				
189	010180024	Муфта		1				
D10		INC. 190						
190	024184021	Пружина кулачков сцепления		3				
191	908605145	Винт со шлицом Torx M5X14		3				
192	395213670	Крышка, серая		1				
193	965300470	Клиновой ремень DPC6201/6400/		1				
194	965605511	Кабель с вилкой		1				
D10		INC. 198						
195	957395001	Рычаг воздушной заслонки		1				
196	965605510	LEAD WIRE WITH GROMMET SET		1				
D10		INC. 198						
197	394146013	Пружинный контакт		1				
198	965401016	Резиновая втулка DPC6400/		1				
199	394143030	Магнето DPC7331/40/41/8131/32		1				
D10		INC. 200						
200	970310200	Кабель катушки зажигания		1				
201	957604260	Наконечник свечи зажигания		1				
202	168648-5	SPARK PLUG (BPMR7A)		1				
203	908605205	Винт M5X20 DCS7901/		2				
204	920208024	Шестигранная гайка M8x1		1				
205	926208001	Шайба Гровера 8 к DCS7901/		1	*			
205-1	267822-3	SPRING WASHER 8	O	1				
206	394141090	Маховик		1				
D10		INC. 207						
207	031166010	Храповик стартера DPC6400/		1				
208	939630370	Шпонка 3.0X3.7		1				
209	928405000	Шайба Гровера к DCS7901/		1	*			
209-1	267821-5	SPRING WASHER 5	O	1				
210	908605205	Винт M5X20 DCS7901/		4				
211	394164020	Веревка стартера		1				
211A_	122164010	Веревка стартера DPC6400/7001/		1				
212	929314100	Стопор.кольцо A14X1V DPC6400/		1				
213	980115760	MAKITA LOGO LABEL		1				
214	395160600	Стартер в сборе		1				
D10		INC. 209-212,215-219						
215	181164010	Ручка стартера		1				
216	395160630	Корпус стартера		1				
D10		INC. 210						
217	181163050	Пружина возврата в исх.пол.		1				
218	395162020	Катушка стартера		1				
219	395118170	Пластина направляющая воздух		1				
220	980115214	MAKITA LOGO LABEL		1				
221	394112642	Стартер в сборе		1				
D10		INC. 209-212,222-228						
222	001161020	Ручка стартера		1				
223	394112621	Стартер в сборе		1				
D10		INC. 210						
224	394163020	Пружина стартера DPC6400/6401		1				
225	915135100	Винт со шлицом Torx 3.5x9.5		1	*			
225-1	251480-5	TAPPING SCREW ST3.5X9.5	O	1				
226	394162040	Катушка стартера DPC6400/6401		1				
227	394112141	Пластина направ.воздух DPC6400		1				
228	915135100	Винт со шлицом Torx 3.5x9.5		2	*			
228-1	251480-5	TAPPING SCREW ST3.5X9.5	O	2				
230	395151015	CARBURETOR WJ-126C		1				

D10		INC. 231-237,239-265						
231	394151470	Винт регулировки холост.хода		1				
232	021151480	Пружина		1				
233	001151450	Регулировочный винт		1				
234	021151480	Пружина		1				
235	394151160	Крышка насоса в сборе		1				
236	144150170	Винт со шлицом DPC8132		4				
237	957151180	Набор проклад.для карбюратора		1				
D10		INC. 238						
238	394151150	Мембрана карбюратора		1				
239	021151180	Сетчатый фильтр DCS33/DBC340/		1				
240	394151040	Крышка угловая		1				
241	394151510	Заглушка		1				
242	957151191	Ремкомплект карбюратора		1				
243	395151120	Крышка мембраны		1				
244	378151220	Винт со шлицом		4				
245	395151130	Вал дросселя		1				
246	394151315	Втулка		1				
247	395151150	Торсионная пружина		1				
248	394151315	Втулка		1				
249	394151330	Уплотнительное кольцо		1				
250	394151320	Заслонка дросселя		1				
251	394151660	Винт		1				
252	394151330	Уплотнительное кольцо		1				
253	394151400	Диск		1				
254	108151350	Зажим шпинделя		1				
255	378151220	Винт со шлицом		1				
256	395151170	Рычаг дроссельной заслонки		1				
257	170151290	Плоская шайба		1				
258	395151110	Рычаг дрос. заслонки		1				
259	395151190	Торсионная пружина		1				
260	395151265	CHOKE SHUTTER		1				
261	394151660	Винт		1				
262	119151350	Зажим шпинделя		1				
263	395151180	Рычаг дроссельной заслонки		1				
264	394151660	Винт		1				
265	395151140	Упорный винт холостого хода		1				
266	395151050	Карбюратор		1				
D10		INC. 267-269,271-297						
267	394151160	Крышка насоса в сборе		1				
268	144150170	Винт со шлицом DPC8132		4				
269	957151180	Набор проклад.для карбюратора		1				
D10		INC. 270						
270	394151150	Мембрана карбюратора		1				
271	021151180	Сетчатый фильтр DCS33/DBC340/		1				
272	394151040	Крышка угловая		1				
273	394151510	Заглушка		1				
274	957151191	Ремкомплект карбюратора		1				
275	395151120	Крышка мембраны		1				
276	378151220	Винт со шлицом		4				
277	394151300	THROTTLE SHAFT		1				
278	394151315	Втулка		1				
279	394151310	SPRING		1				
280	394151315	Втулка		1				
281	394151330	Уплотнительное кольцо		1				
282	394151320	Заслонка дросселя		1				
283	394151650	SCREW		1				
284	394151330	Уплотнительное кольцо		1				
285	394151400	Диск		1				
286	108151350	Зажим шпинделя		1				
287	378151220	Винт со шлицом		1				
288	394151570	IDLE STOP SCREW(S)		1				
289	394151470	Винт регулировки холост.хода		1				
290	021151480	Пружина		1				
291	001151450	Регулировочный винт		1				
292	021151480	Пружина		1				
293	395151260	CHOKE SHUTTER		1				
294	394151660	Винт		1				
295	118151160	Пружина		1				
296	118151170	деталь		1				
297	394151250	CHOKE SHAFT		1				
A01	394228121	Переходная втулка 20/25,4		1				
A02	966121150	Отрезной диск д/стали 300x20мм		1				
A02A_	966121120	Отрез.диск по камню 300x20мм.		1				
A04	957004006	Набор инструмента на PC/DPC/HT		1				
D10		INC. A02-A05						
A05	950004002	деталь		1				
A06	941719140	Универсальный ключ 13/19		1				
A07	940827000	Угловая отвертка		1	*			
A07-1	782025-3	TORX WRENCH	O	1				
A08	944340001	Отвертка		1	*			
A08-1	783012-5	SCREWDRIVER	O	1				
A30	957802600	Бак для подачи воды		1				
D10		INC. A31,A32,A34						
A31	957963200	Набор резиновых прокладок		1				
A32	394365180	Редуктор в сборе		1				
D10		INC. A33						
A33	964802250	Зажим		1				
A34	964802250	Зажим		1				